BATTEUSES FINITION LAITON DIAMETRE M19
modèle court AGA535L
et modèle long AGA537L

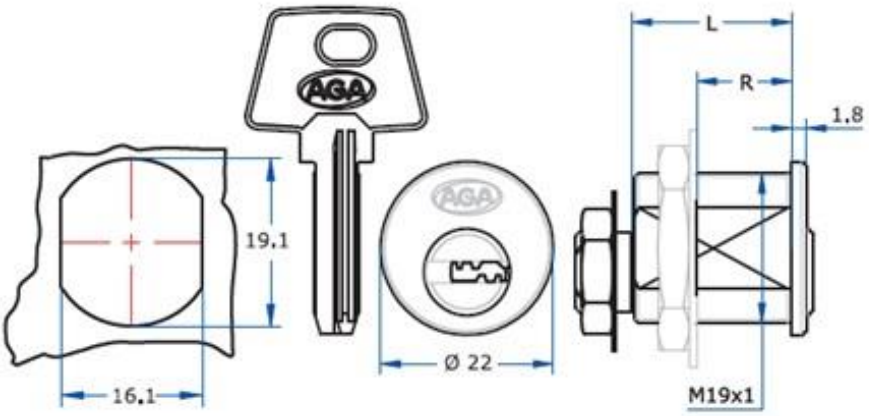

Batteuse à goupilles.

Modèle court : L = 20,4 mm, R = 2 à 15,4 mm
1600 combinaisons possibles, ou 200 groupes sous clé passe.

Modèle long : L = 28,1 mm, R = 2 à 23,1 mm
2500 combinaisons possibles, ou 300 groupes sous clé passe.

Matière et finition : Laiton (autres finitions à la demande sur quantités)

Rotation 90° droite ou 90° gauche pour ouvrir (à préciser à la commande)
1 sortie de clé, clé prisonnière en position ouverte.

Références :

AG1920L13535 pour L=20,4 et rotation 90°D
AG1920L19535 pour L=20,4 et rotation 90°G
AG1920L29535 pour L=20.4 *2 sorties -45°/+45°*

AG1928L13537 pour L=28,1 et rotation 90°D
AG1928L19537 pour L=28,1 et rotation 90°G
AG1928L29535 pour L=28.1 *2 sorties -45°/+45°*

Ajouter V aux références pour numéros de clés variés, R pour séries sous même numéro de clé.

Nous consulter pour :

- *les différents modèles de came (longueur, coude, crochet, pivot…),*
- *la mise de séries sur même combinaison (s'entre-ouvrant),*
- *la mise sous passe,*
- *les autres diamètres, les autres longueurs, le centrage du rotor,*
- *2 sorties de clé à –45° et +45°,*
- *rotation 90°à gauche et à droite*
- *autre finition que nickelée.*